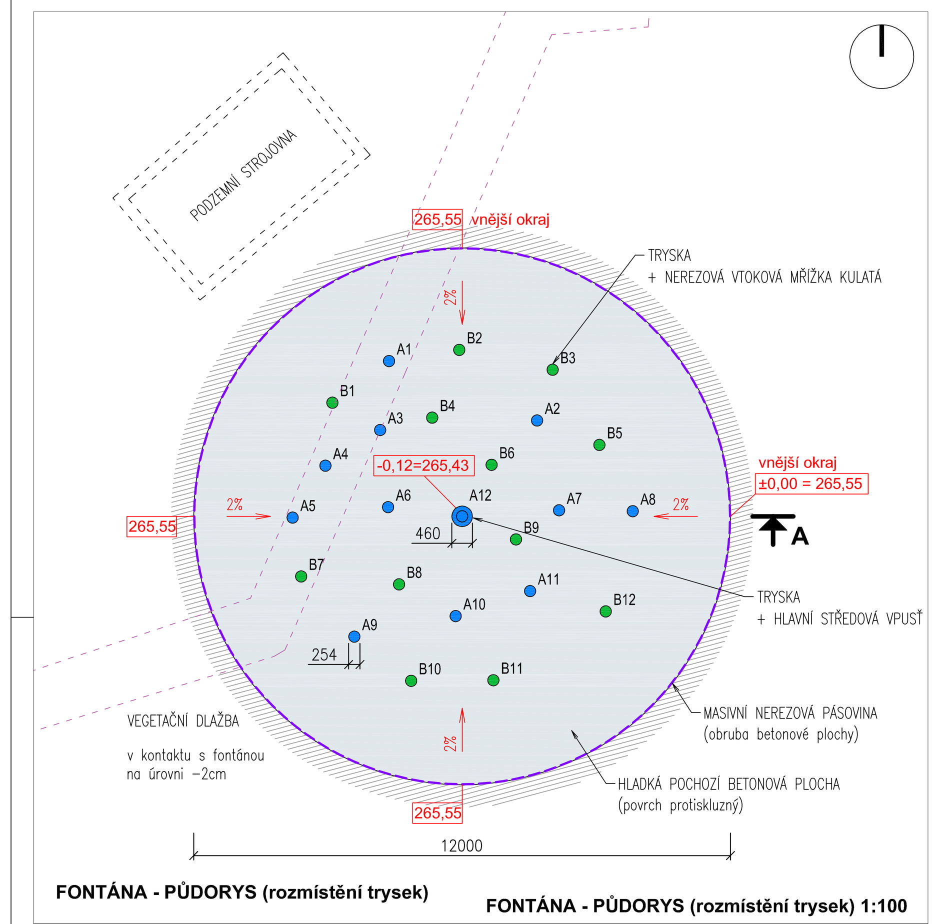

FONTÁNA - PŮDORYS (rozmístění trysek)

FONTÁNA - PŮDORYS (rozmístění trysek) 1:100

LEGENDA

Ax, Bx — NEREZOVÁ NÁDRŽKA S TRYSKOU, NÁDRŽKA Ø254mm, výška 370mm, ROZDĚLENÍ NA OKRUHY A a B (12+12 trysek, výška výtrysku do1,5m; vodní obraz typu vřídlo; podsvěteno) Přívody a detaily viz. Technologie. Přesné rozmístění bude provedeno geodeticky dle didgitálního výkresu poskytnutého vybranému dodavateli. Nádržky trysek + rozvody osadit před betonáží. Před betonáží bude celý systém vyzkoušen!!!

A12 — STŘEDOVÁ NEREZOVÁ NÁDRŽKA S TRYSKOU, NÁDRŽKA Ø460mm, výška 370mm,

BETONOVÁ POHLEDOVÁ POCHOZÍ PLOCHA, vyspádováno 2% do středu jako "trychtýř", odstín - přírodní beton (světle šedá), povrch - hladký, protiskluzný, protiskluznost bude zajištěna přirozenou hrubostí povrchu betonu a speciálním vsypem pro zajištění protiskluzu, vzorek plochy předvést odsouhlasení!

OBRUBA - PRSTENEC, nerezová masivní pásovina kotvena přes nerezové sloupky do podkladního betonu, horní hrana pásoviny na jednotné úrovni 265,55, horní vnější hrana pásoviny bude zaoblena!

OBRYS STÁVAJÍCÍHO BETONOVÉHO BAZÉNU, bazén bude zrušen, v rámci objektu IO01 Příprava území - bude odbourán horní okraj bazénu na úroveň -0,40m a bude rozrušeno dno, aby se zde vsakovala dešťová voda.

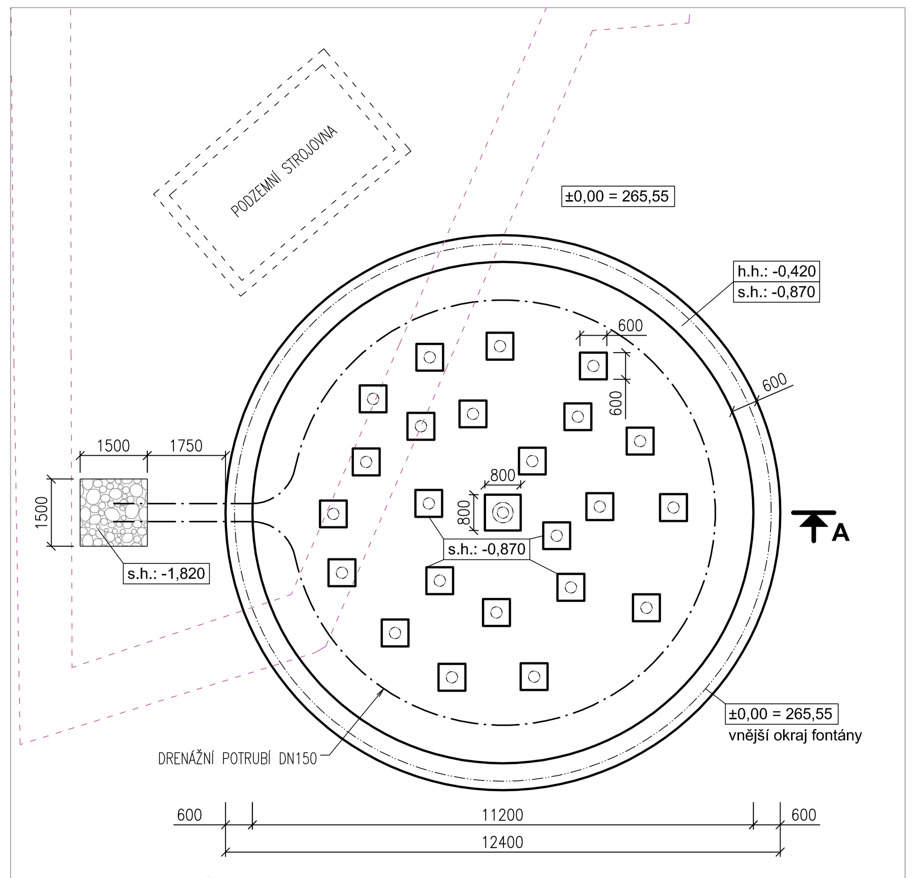

FONTÁNA - PŮDORYS (základy + drenáž)

FONTÁNA - PŮDORYS (základy + drenáž) 1:100

LEGENDA

DRENÁŽNÍ POTRUBÍ DN150, uloženo pod úrovní pláně do štěrkového obsypu a ochranné geotextilie, svedeno do vsakovací jímky v místech rušeného bazénu

VSAKOVACÍ JÍMKA - pro likvidaci případných drenážních vod, 1m3 štěrk 16/32, obaleno geotextilií, horní plocha jímky pod úrovní pláně fontány

LEGENDA MATERIÁLŮ

- ROSTLÝ TERÉN
- HUTNĚNÝ ZÁSYP (zemina vhodná k hutnění)
- HUTNĚNÝ ZÁSYP - štěrkodrť 0/63
- VSAKOVÁNÍ DRENÁŽNÍ VODY - štěrk 16/32
- HUTNĚNÝ ZÁSYP - štěrk 32/63
- PODKLADNÍ BETON - C16/20
- BETON - C 30/37, XC4,XF3,XA1 (výztuž v. statika)
- STÁVAJÍCÍ BETONOVÝ BAZÉN (předpokládaná kce)

LEGENDA MATERIÁLŮ 1:50

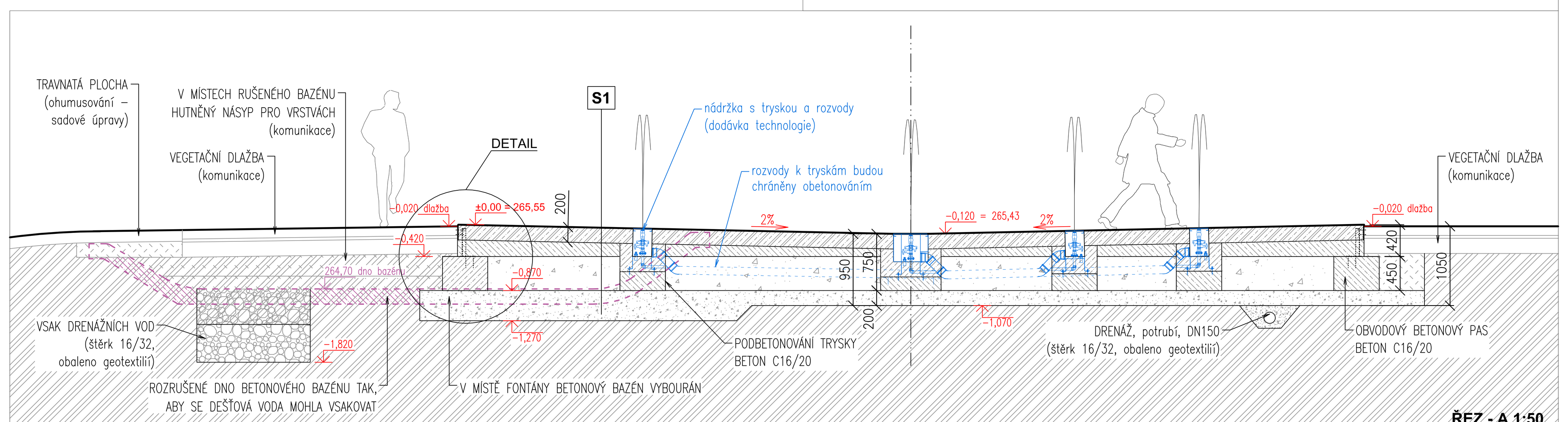

ŘEZ - A 1:50

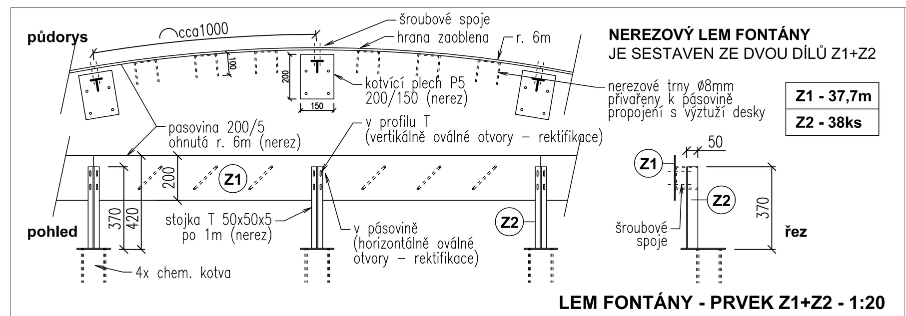

LEM FONTÁNY - PRVEK Z1+Z2 - 1:20

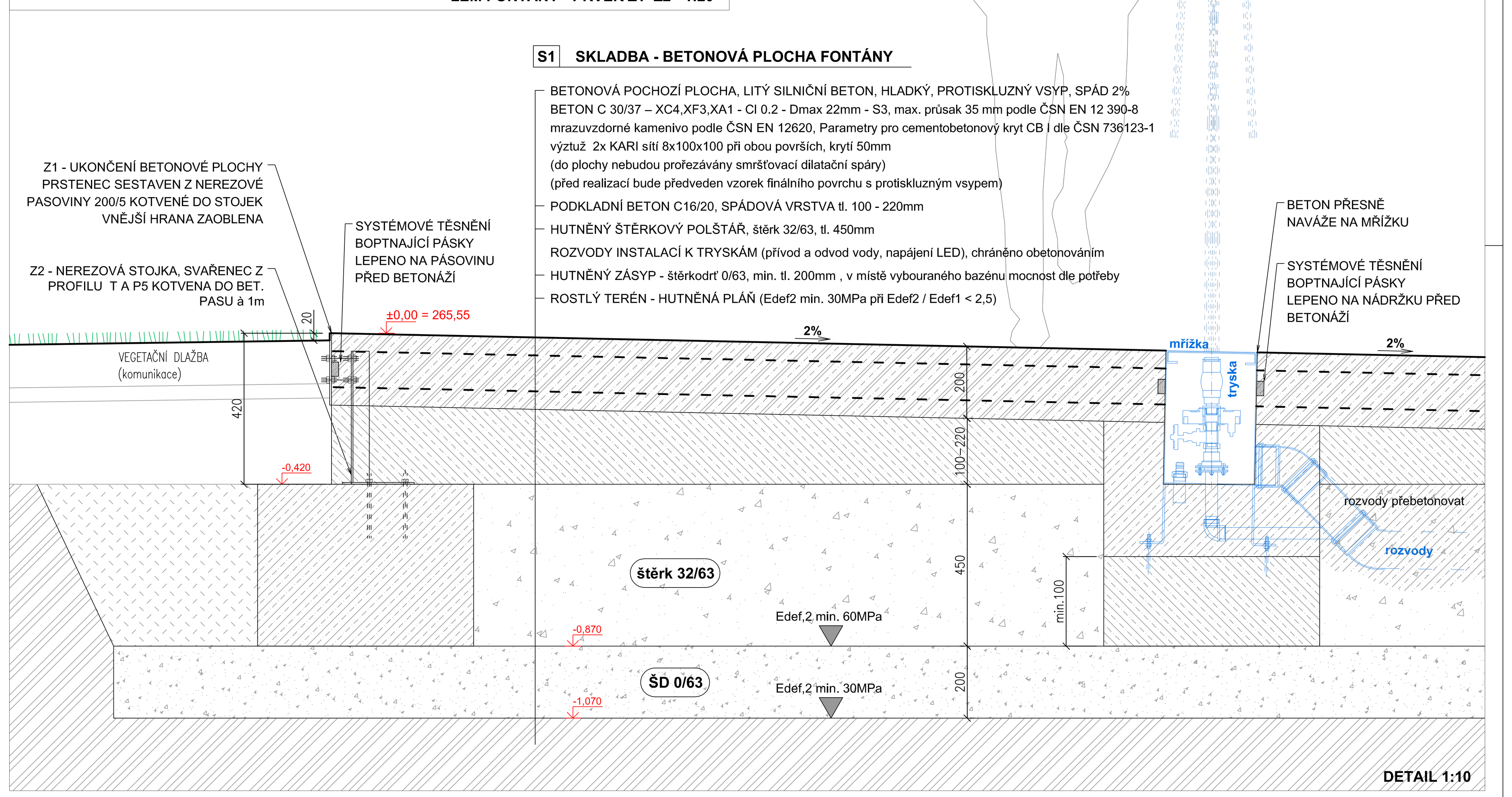

S1 SKLADBA - BETONOVÁ PLOCHA FONTÁNY

- BETONOVÁ POCHOZÍ PLOCHA, LITÝ SILNIČNÍ BETON, HLADKÝ, PROTISKLUZNÝ VSYP, SPÁD 2%
  BETON C 30/37 – XC4,XF3,XA1 - Cl 0.2 - Dmax 22mm - S3, max. průsak 35 mm podle ČSN EN 12 390-8
  mrazuvzdorné kamenivo podle ČSN EN 12620, Parametry pro cementobetonový kryt CB I dle ČSN 736123-1
  výztuž 2x KARI sítí 8x100x100 při obou površích, krytí 50mm
  (do plochy nebudou prořezávány smršťovací dilatační spáry)
  (před realizací bude předveden vzorek finálního povrchu s protiskluzným vsypem)
- PODKLADNÍ BETON C16/20, SPÁDOVÁ VRSTVA tl. 100 - 220mm
- HUTNĚNÝ ŠTĚRKOVÝ POLŠTÁŘ, štěrk 32/63, tl. 450mm
- ROZVODY INSTALACÍ K TRYSKÁM (přívod a odvod vody, napájení LED), chráněno obetonováním
- HUTNĚNÝ ZÁSYP - štěrkodrť 0/63, min. tl. 200mm , v místě vybouraného bazénu mocnost dle potřeby
- ROSTLÝ TERÉN - HUTNĚNÁ PLÁŇ (Edef2 min. 30MPa při Edef2 / Edef1 < 2,5)

DETAIL 1:10

POZNÁMKY:

1) Přesné vytyčení fontány a rozmístění trysek bude geodeticky z digitálního výkresu poskytnutého projektantem vybranému dodavateli.
2) Fontána bude provedena na řádně zhutněné pláni, parametry pláně budou ověřeny zkouškami. V případě nedosažení parametrů bude pláň sanována (zlepšení zeminy přidáním pojiv nebo nahrazením vrstvou štěrkodrti).
3) Po provedení obvodového nerezového prstence a středové nádržky budou přesně polohově a výškově rozmístěny nerezové nádržky trysek a následně budou v těchto pozicích zabetonovány.
4) Nádržky budou kladeny tak, že horní okraj a mřížka budou odpovídat spádu betonové plochy 2%, trysky v nádržkách budou nastaveny na svislo. Přesný postup a způsob dohodnout a koordinovat s výrobcem technologie!
5) Před betonáží bude celý systém rozvodů fontány odzkoušen (gravitační odtékání, tlakové zkoušky, apod.). Po úspěšných zkouškách budou rozvody ochráněny přebetonováním. Přesný postup dohodnout a koordinovat s výrobcem technologie!
5) Po obvodu nerezových nádržek a lemující pásoviny bude před betonáží vloženo systémové těsnění z boptnajících pásek s náležitým krytím.
6) Betonová plocha fontány bude pohledová a je určena k pěšímu provozu. Povrch musí být protiskluzný. Protiskluznost bude zajištěna speciálním vsypem materiálu Sikafloor - AmorTop do "živého" kletovaného betonu v jednom pracovním kroku . Postup dle pokynů výrobce. Před realizací betonové plochy bude na stavbě proveden vzorek finálního betonového povrchu k odsouhlasení investorem, TDI a architektem.
7) Navazující plochy (vegetační dlažba, trávníky) budou plynule navazovat na okraj fontány na úrovni -2cm.

výškový systém: BpV
polohový systém: JTSK
VNĚJŠÍ OKRAJ FONTÁNY: ±0,00 = 265,55

AND architektonický ateliér	akce: **Regenerace panelového sídliště U nádraží - 7. etapa**
místo stavby	Turnov, Park U Nádraží, parc. č.: 2600/1 k.ú. Turnov
objednatel	Město Turnov, Antonína Dvořáka 335, 511 22 Turnov
generální projektant	AND, spol.s r.o., Nám. Dr. V. Holého 1057/16, 180 00 Praha 8, www.andarch.cz
vedoucí projektant	Ing.arch. V. Danda
autorský návrh	Ing.arch. J. Kosnar, Ing.arch. O. Smolík
odpovědný projektant / vypracoval	Ing.arch. V. Danda / Ing.arch. O. Smolík
stupeň	dokumentace pro společné povolení — objekt: *SO 01 - Vodní prvek*
datum	11 / 2018 — profese: *Architektonicko-stavební řešení*
měřítko	1:100, 1:50, 1:20, 1:10 — příloha: *FONTÁNA* — č.přílohy: *SO 01.1 - 03*