POZNÁMKY:

- V MÍSTNOSTECH, KDE BUDE POUŽITO PŘIROZENÉ VĚTRÁNÍ, MUSÍ BÝT OKNA ZAJIŠTĚNA PROTI ROZBITÍ V DŮSLEDKU PRŮVANU
- VÝKRESY NESLOUŽÍ JAKO VÝROBNÍ DOKUMENTACE. VÝROBNÍ DOKUMENTACE K DANÝM PRVKŮM, OTVOROVÝCH VÝPLNÍ, ZÁMEČNICKÝM PRVKŮM atd. PŘEDLOŽÍ DODAVATEL GP A INVESTOROVI K ODSOUHLASENÍ.
- DODAVATEL JE POVINEN PŘED OBJEDNÁNÍM DANÝCH PRVKŮ, OTVOROVÝCH VÝPLNÍ, ZÁMEČNICKÝM PRVKŮM atd. OVĚŘIT ROZMĚRY OTVORŮ NA STAVBĚ DLE SKUTEČNOSTI.
- BAREVNOST FINÁLNÍCH POVRCHOVÝCH ÚPRAV BUDE ODSOUHLASENA INVESTOREM A GP NA ZÁKLADĚ PŘEDLOŽENÝCH VZORKŮ.
- POZICE A STAV NOSNÝCH KONSTRUKCÍ SKRYTÝCH ZA STÁVAJÍCÍMI KONSTRUKCEMI A OMÍTKAMI MUSÍ BÝT OVĚŘENY BĚHEM PROVÁDĚNÍ STAVBY.
- DODAVATEL ZAJISTÍ, ABY MEZI JEDNOTLIVÝMI MATERIÁLY NEDOCHÁZELO K CHEMICKÝM REAKCÍM, VEDOUCÍM K DEGRADACI MATERIÁLU NEBO JEHO POVRCHOVÉMU ZABARVENÍ.
- VEŠKERÉ ROZPORY VÝKRESOVÉ DOKUMENTACE OPROTI SKUTEČNÉMU STAVU JE ZHOTOVITEL POVINEN KONZULTOVAT GP V DOSTATEČNÉM PŘEDSTIHU.
- VEŠKERÉ NAVRŽENÉ PRVKY PODLÉHAJÍ PŘÍSLUŠNÉMU STATICKÉMU POSOUZENÍ!
- DOKUMENTACE FUNGUJE JAKO CELEK, JEDNOTLIVÉ PRVKY APOD. MOHOU BÝT ZAKRESLENY NEBO POPSÁNY JEN V NĚKTERÉ ČÁSTI PROJEKTOVÉ DOKUMENTACE. VEŠKERÉ KONSTRUKCE, PRVKY A VÝROBKY BUDOU PROVEDENY A DODÁNY V SOULADU ČSN NEBO EN, DOPORUČENÍM VÝROBCE A PLATNÝMI PRÁVNÍMI PRÁVNÍMI VÝROBCE A PLATNÝMI PRÁVNÍMI PRÁVNÍMI PŘEDPISY V ČR, POKUD NENÍ PROJEKTEM NEBO NAVAZUJÍCÍMI VÝROBNÍMI POSTUPY STANOVEN POŽADAVEK VYŠŠÍ.

STAVBA: **ZATEPLENÍ BYTOVÉHO DOMU TURNOV, ŽIŽKOVA Č.P. 2032**	GENERÁLNÍ PROJEKTANT: PK HOŠEK	Jan Hošek Mikulášovice 795 407 79 +420 732 437 160 hosek@pk-hosek.cz	
MÍSTO: Č.P. 2032, UL. ŽIŽKOVA, TURNOV P.P.Č. 864/1, 864/2 A 865/6, K.Ú. TURNOV	ZODP. PROJEKTANT: JAN HOŠEK	VYPRACOVAL: JAN HOŠEK	AUTORIZACE:
INVESTOR: MĚSTO TURNOV ANTONÍNA DVOŘÁKA 335 511 01 TURNOV	FORMÁT: 1xA4	DATUM: 01/2024	
	STUPEŇ PD: DPS	ZAKÁZKA ČÍSLO: 2023348	
PROJEKTOVÁ ČÁST: D.1.1 ARCHITEKTONICKÉ A STAVEBNĚ TECHNICKÉ ŘEŠENÍ	ČÁST: **D.1.1.2**	MĚŘÍTKO:	PARÉ ČÍSLO:
VÝKRES: **VÝPIS DVEŘÍ A OKEN - NOVÝ STAV**		ČÍSLO VÝKRESU: **E.2.1**	

POL.	SCHÉMA - POPIS		CELKEM
O1			4

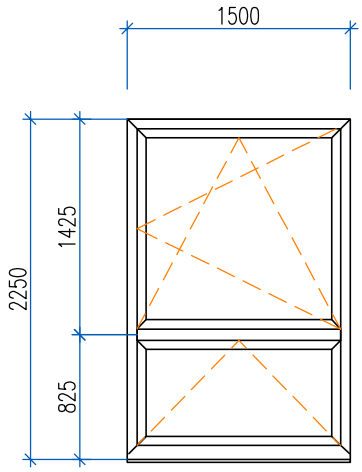

Otvíravé, výklopné
dvoukřídlé

- Okno musí být opatřené pojistkou proti průvanu
- Celé okno maximálně Uw=0,9 W/m2K
- Okno bude vybaveno vnitřním parapetem z MDF desek a venkovním parapetem z TiZn plechu
- Plastové křídlo - plastový profil, odstín dle výběru investora
- Při montáži oken bude použita paropropustná a parotěsná páska
- Rozměry rámu je nutné přizpůsobit vybouranému otvoru a KZS
- Okno bude vybaveno síťkou proti hmyzu
- Okno - je nutné před výrobou zaměřit stávající otvor a zpracovat výrobní dokumentaci

STAVEBNÍ OTVOR:	1500/2250
RÁM:	Plastové okno - 7 komorový systém - barva v odstínu modré, vnitřní bílá odstín dle výběru investora, bude vybrána ze vzorníku RAL
ZASKLENÍ:	Izolační trojsklo (4-16-4-16-4)
KOVÁNÍ:	Čtyřpolohové (zavření, otevření, větrání, mikroventilace)

O2			19

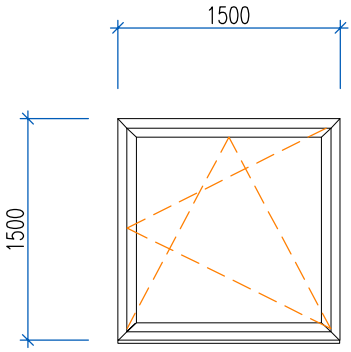

Otvíravé, výklopné
jednokřídlé

- Okno musí být opatřené pojistkou proti průvanu
- Celé okno maximálně Uw=0,9 W/m2K
- Okno bude vybaveno vnitřním parapetem z MDF desek a venkovním parapetem z TiZn plechu
- Plastové křídlo - plastový profil, odstín dle výběru investora
- Při montáži oken bude použita paropropustná a parotěsná páska
- Rozměry rámu je nutné přizpůsobit vybouranému otvoru a KZS
- Okno bude vybaveno síťkou proti hmyzu
- Okno - je nutné před výrobou zaměřit stávající otvor a zpracovat výrobní dokumentaci

STAVEBNÍ OTVOR:	1500/1500
RÁM:	Plastové okno - 7 komorový systém - barva v odstínu modré, vnitřní bílá odstín dle výběru investora, bude vybrána ze vzorníku RAL
ZASKLENÍ:	Izolační trojsklo (4-16-4-16-4)
KOVÁNÍ:	Čtyřpolohové (zavření, otevření, větrání, mikroventilace)

POL.	SCHÉMA - POPIS		CELKEM
O3			40

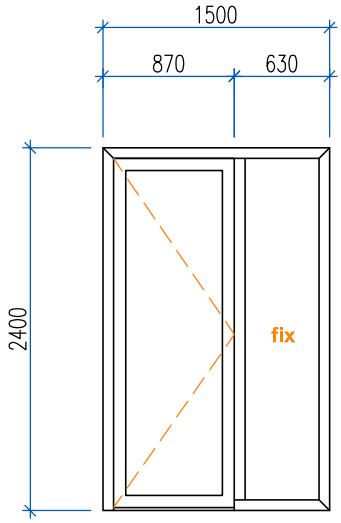

Otvíravé
jednokřídlé, pravé

- Okno musí být opatřené pojistkou proti průvanu
- Celé okno maximálně Uw=0,9 W/m2K
- Okno bude vybaveno vnitřním parapetem z MDF desek a venkovním parapetem z TiZn plechu
- Plastové křídlo - plastový profil, odstín dle výběru investora
- Při montáži oken bude použita paropropustná a parotěsná páska
- Rozměry rámu je nutné přizpůsobit vybouranému otvoru a KZS
- Okno bude vybaveno síťkou proti hmyzu
- Dveře šíře min 800 mm bez prahu
- Okno - je nutné před výrobou zaměřit stávající otvor a zpracovat výrobní dokumentaci

STAVEBNÍ OTVOR:	1500/2400
RÁM:	Plastové balkonové dveře - 7 komorový systém - barva v odstínu modré, vnitřní bílá odstín dle výběru investora, bude vybrána ze vzorníku RAL
ZASKLENÍ:	Izolační trojsklo (4-16-4-16-4)
KOVÁNÍ:	Třípolohové (zavření, otevření, mikroventilace)

O4			6

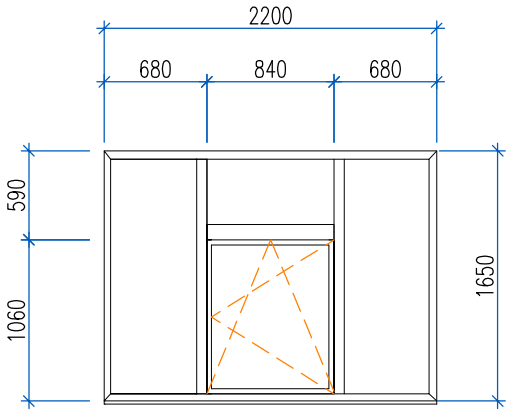

Otvíravé, výklopné
jednokřídlé

- Okno musí být opatřené pojistkou proti průvanu
- Celé okno maximálně Uw=0,9 W/m2K
- Okno bude vybaveno vnitřním parapetem z MDF desek a venkovním parapetem z TiZn plechu
- Plastové křídlo - plastový profil, odstín dle výběru investora
- Při montáži oken bude použita paropropustná a parotěsná páska
- Rozměry rámu je nutné přizpůsobit novému otvoru
- Okno - je nutné před výrobou zaměřit stávající otvor a zpracovat výrobní dokumentaci

STAVEBNÍ OTVOR:	2200/1650
RÁM:	Plastové okno - 7 komorový systém - barva v odstínu bílá odstín dle výběru investora, bude vybrána ze vzorníku RAL
ZASKLENÍ:	Izolační trojsklo (4-16-4-16-4)
KOVÁNÍ:	Čtyřpolohové (zavření, otevření, větrání, mikroventilace)

POL.	SCHÉMA - POPIS		CELKEM
O5			2

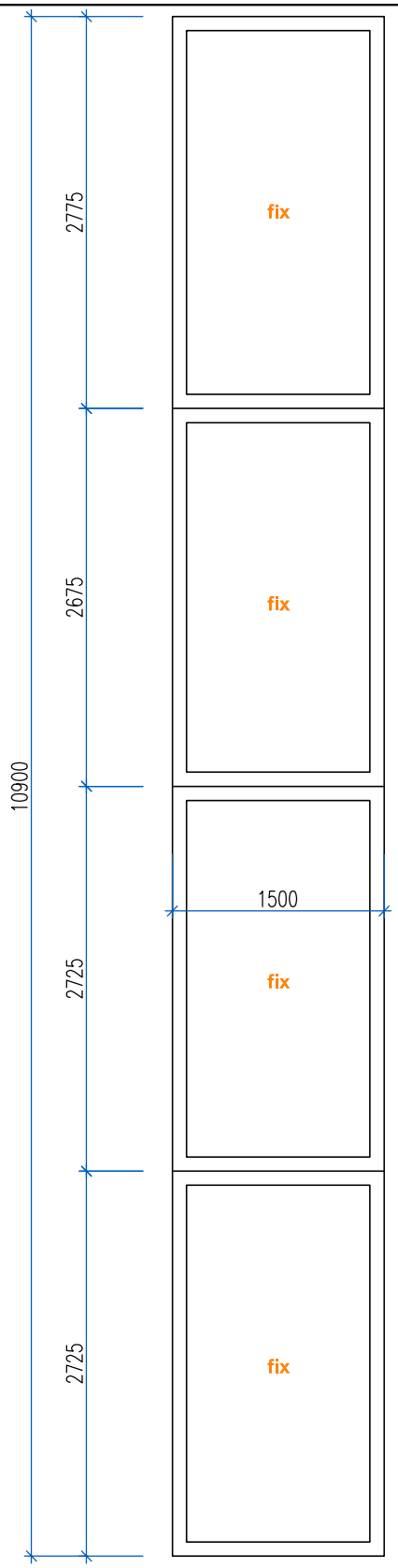

Neotvíravé

- **Okno bude sestaveno z více profilů**
- **Celé okno maximálně Uw=0,9 W/m2K**
- **Okno bude vybaveno vnitřním parapetem z MDF desek a venkovním parapetem z TiZn plechu**
- **Při montáži oken bude použita paropropustná a parotěsná páska**
- **Rozměry rámu je nutné přizpůsobit vybouranému otvoru a KZS**
- **Okno - je nutné před výrobou zaměřit stávající otvor a zpracovat výrobní dokumentaci**

STAVEBNÍ OTVOR:	**1500/10900**
RÁM:	**Hliníkový izolační rám - barva v odstínu modré, vnitřní bílá odstín dle výběru investora, bude vybrána ze vzorníku RAL**
ZASKLENÍ:	**Izolační trojsklo (4-16-4-16-4)**
KOVÁNÍ:	**Fixní okno**

POL.	SCHÉMA - POPIS		CELKEM
D1			1

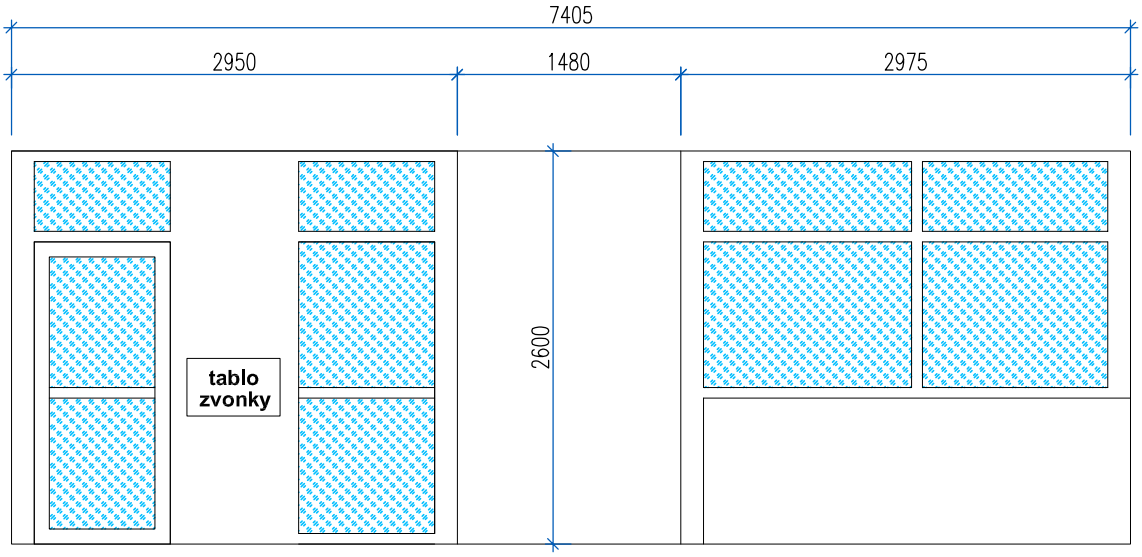

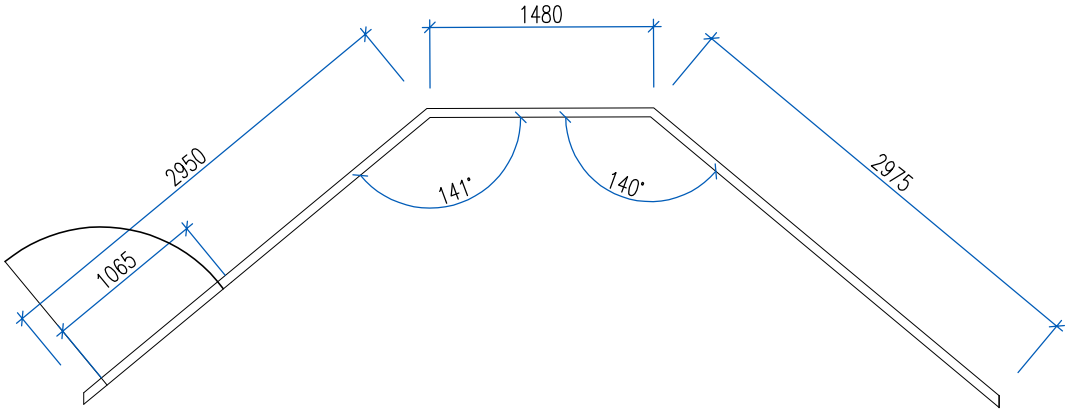

- **Jednokřídlé, pravé**
- **Celé dveře maximálně Uw=1,1 W/m2K**
- **Dveře vybaveny hliníkovým nízkým prahem**
- **Nutno zachovat prostor na zvonkové tablo**
- **Při montáži oken bude použita paropropustná a parotěsná páska**
- **Rozměry rámu je nutné přizpůsobit vybouranému otvoru a KZS**
- **Dveře - je nutné před výrobou zaměřit stávající otvor a zpracovat výrobní dokumentaci**

STAVEBNÍ OTVOR:	**7405/2600**
RÁM:	**Hliníkový izolační rám - barva v odstínu modré, vnitřní bílá odstín dle výběru investora, bude vybrána ze vzorníku RAL**
KŘÍDLO:	**Hliníkové křídlo + izolační bezpečnostní trojsklo (4-16-4-16-4) - barva v odstínu modré**
KOVÁNÍ:	**Dveře otvíravé, stěny fix, bezpečnostní kování**